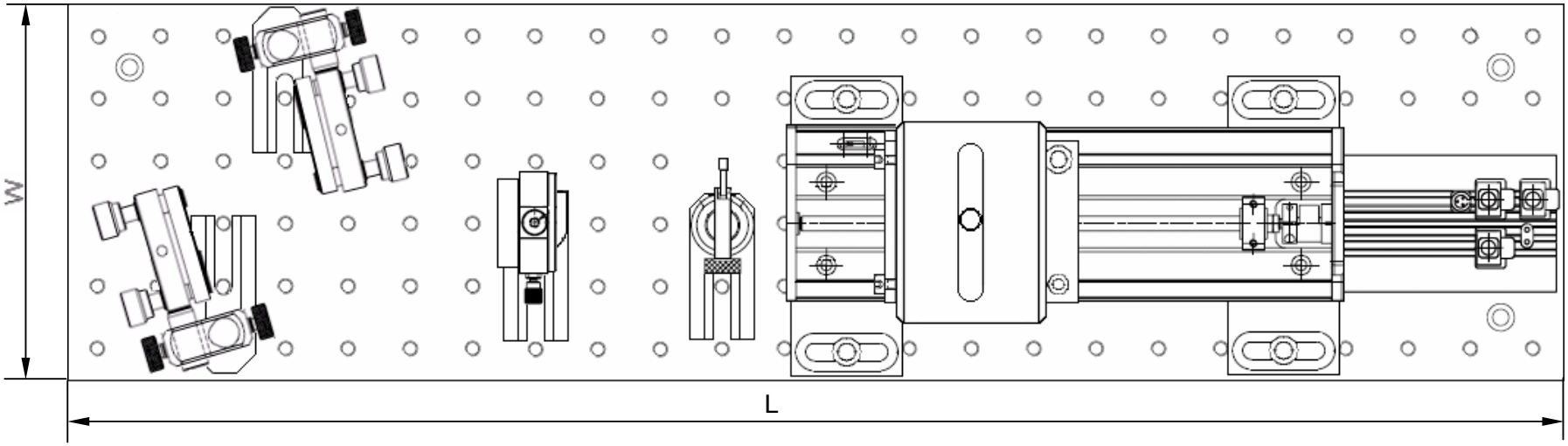

Breadboard	M2SET-VIS, M2SET-IR	M2SET-VIS/M, M2SET-IR/M
L	24,0“	600 mm
W	6,0“	150 mm
Thickness	0,50“	12,5 mm
Beam Height over Breadboard	3,54“	90 mm

Verwendungsbereich	Zul. Abw.	Oberfl.	Maßstab	
			Werkstoff, Halbzeug, Rohteil Nr.	
	Datum	Name	M^2–Meter	
	Bearb. 27.02.08	EK		
	Gepr.			
	Norm			
	THORLABS		17890 M2SET–VIS, 17891 MM2SET–VIS/M 17892 M2SET–IR, 17893 M2SET–IR/M	Blatt 1 1 Bl.
Zust. Änderung Datum Name	Ursprung		Ers.f.:	Ers.d.: